Unterricht am Berufskolleg

Das Berufskolleg ist bei dieser dualen Ausbildung Partner der Ausbildungsbetriebe. Wir begleiten die Auszubildenden durch eine „praxisbezogene Theorie“.

Fachbezogener Unterricht findet 1-2 Tage in der Woche im Berufskolleg statt. Alle Unterrichtsinhalte werden zuerst an einfachen und dann komplexer werdenden Projekten erarbeitet. Neben dem Zeichnen und Konstruieren führen Sie auch Festigkeitsberechnungen für Maschinenelemente durch. Sie erhalten einen Kurs in Steuer- und Regelungstechnik und lernen die wichtigsten Fertigungsverfahren kennen. Neben den metallischen Werkstoffen werden Sie auch die Kunststoffe kennenlernen. Auf dem Zeugnis erhalten Sie Noten für die Fächer:

Produktentwicklung und Geschäftsprozesse

Fertigungsverfahren und Werkstoffe

Konstruktion und Dokumentation

Allgemeinbildende Fächer:

Wirtschafts- und Betriebslehre

Englisch

Deutsch

Politik

Religion

Sport

Den Lehrplan finden Sie auf:

www.berufsbildung.nrw.de

Den Ausbildungsplan finden Sie auf:

www.ihk-bonn.de

Kerschensteinerstraße 4
53844 Troisdorf

GEORG KERSCHENSTEINER BERUFSKOLLEG DES RHEIN SIEG KREISES TROISDORF

Fon 02241- 9641- 0
Fax 02241- 9641- 313
Net www.bk-troisdorf.de
Mail info@bk-troisdorf.de

Das Büro ist Montag bis Freitag in der Zeit von 8:00 Uhr bis 11:30 Uhr geöffnet.

Wie erhalten Sie weitere Informationen?
Wenn Sie weitere Fragen haben, besuchen Sie uns auf unserer Homepage. Dort finden Sie ständig aktualisierte Informationen und Anmeldeformulare, die Sie herunterladen können.

Stand 11/2020

Berufsschule

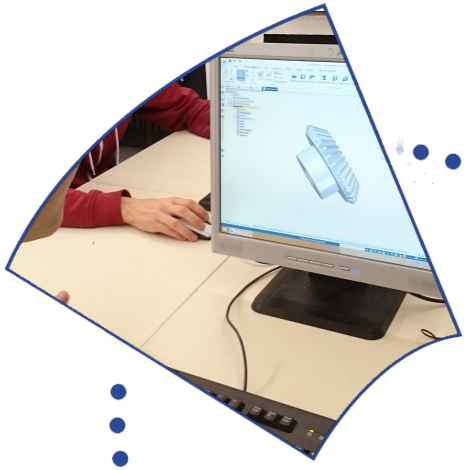

Technische Produktdesigner*in

Fachrichtung Maschinen- und Anlagenkonstruktion

GEORG KERSCHENSTEINER BERUFSKOLLEG DES RHEIN SIEG KREISES TROISDORF

Technische Produktdesigner arbeiten die meiste Zeit am Computer. Sie erstellen 3D-Modelle von Bauteils mit Hilfe eines CAD-Programms und leiten daraus eine 2D-Zeichnung ab. Dann fügen sie alle erstellten Bauteile zusammen und erhalten eine Baugruppe. CAD ist die Abkürzung für Computer Aided Design und heißt übersetzt computerunterstütztes Konstruieren.

Aufgaben:

In einem Team arbeiten Sie an der konstruktiven Lösung von technischen Aufträgen aus dem Bereich Maschinen- und Anlagenbau mit. Sie erstellen oder ändern Zeichnungen von Bauteilen und Baugruppen. Diese Zeichnungen sind Grundlage für die Fertigung und Montage, für die Kommunikation mit dem Auftraggeber und für die Kommunikation mit Ihren Kollegen. Deshalb muss die Zeichnung normgerecht sein. Auf diese Weise können Techniker*innen weltweit solch eine Zeichnung auslesen und jede/r Fertiger*in die Bauteile auch nach Ihren Angaben herstellen.

Interessen:

Sie arbeiten gerne am Computer.

Sie rechnen gerne .

Sie zeichnen und skizzieren gerne mit Bleistift und Lineal .

Sie haben ein räumliches Vorstellungsvermögen.

Sie arbeiten gerne strukturiert und planerisch .

Ansprechpartner im Bildungsgang:

Grit Hänscheid (g.haenscheid@bk-troisdorf.de)

Ein Beispiel:
Für ein Rohr soll in eine höhenverstellbare Auflagehilfe konstruiert werden, um einer Maschine zugeführt zu werden.

Ihrer Lösungen könnte am Ende so aussehen:

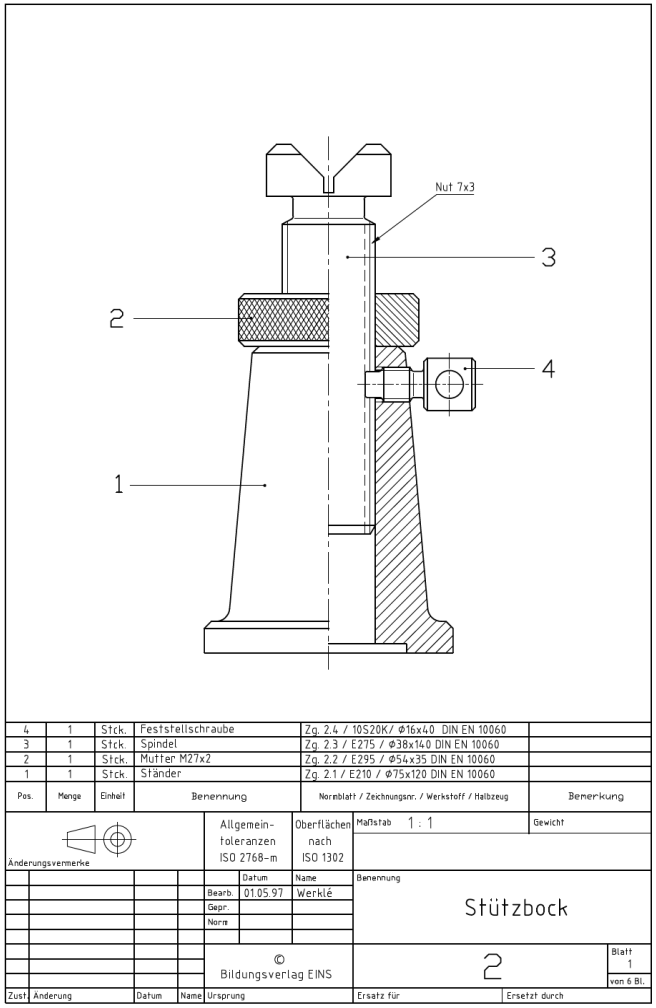

Quelle : Bildungsverlag Eins
Baugruppenzeichnung mit Positionsnummern der Bauteile und anhängender Stückliste

Sie sind kreativ tätig und beginnen erste Skizzen anzufertigen. Dabei berücksichtigen Sie alle Anforderungen des Auftraggebers. Ihr Produkt soll herstellbar sein , soll den Qualitätsansprüchen genügen und sicher bedienbar sein.

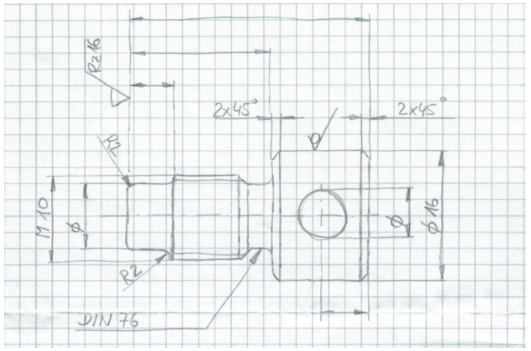

Sie konstruieren 3D-Modell im CAD-System, speichern diese in einer Datenbank ab.

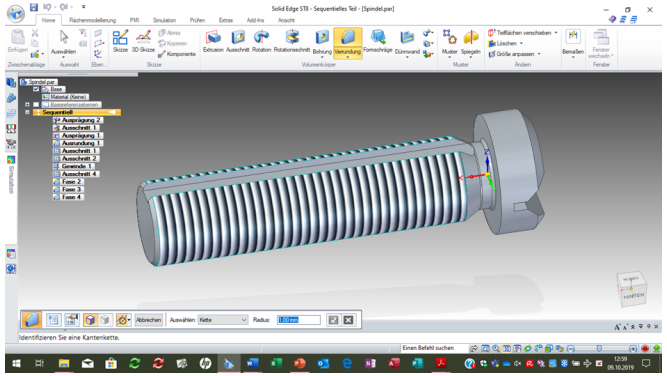

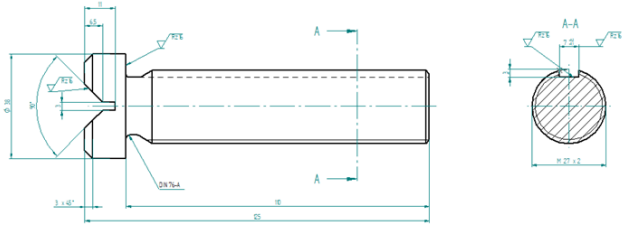

Sie leiten eine Technische Zeichnung im CAD-System ab, um sie der Fertigungsabteilung zur Verfügung zu stellen.